お問い合わせ・ご用命は

BXテンパル株式会社　http://www.tenpal.co.jp

詳しい商品についてのお問い合わせは
ナビダイヤル（お近くの営業所につながります）
0570-010-086
（受付時間）月～金 9:00～17:00（祝日・年末年始・夏季休業日を除く）

●表示は2024年3月のものです。
●改良のため予告なく製品の仕様を変更することがありますので、
あらかじめご了承ください。
●製品の色は、印刷特性上実物と多少差が出ますご了承ください。

●初版/2020年5月　4版/2024年5月

PR-SHADE-04　2024.05. PP

BX BXテンパル
文化シヤッターグループ

SHADE CATALOG

シェードカタログ

日よけシェード
（防炎生地仕様）

アウターシェード

■ 2024年3月 改訂版 ■

[特殊] 手すり固定納まり

[標準] 壁付け納まり

[特殊] デッキ納まり

BX TENPAL SHADE SERIES

BX テンパルがご提案する、新しいシェードシリーズ。
強い日射しから、そこに暮らす人々や住まいを守り、快適な住宅環境をお届けします。
フレームカラー、スクリーンカラー、取付バリエーションなど、使用目的に応じた
多彩な組み合わせから、お好みのシェードタイプをお選びいただけます。

Products Lineup

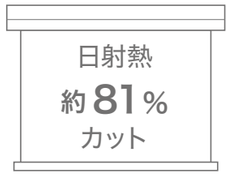

※生地：グリーン 複層ガラス時

▮日よけシェード【防炎生地仕様】 P.3

- □ フレームカラー：３色
- □ スクリーンカラー (メッシュ)：４色
- □ 納まり：壁付け(標準)／天井付け／手すり納まり／デッキ納まり

※生地：ブラウン 複層ガラス時

▮アウターシェード P.13

- □ フレームカラー：５色
- □ スクリーンカラー：スタンダードタイプ生地 6色
  (メッシュ)：ライトタイプ生地 3色
- □ 納まり：壁付け(標準)／天井付け／手すり納まり／デッキ納まり

Design Focus

ボックスデザイン

緩やかなアール形状で、やわらかな印象を与え、すっきりとした住宅に馴染みやすいデザインフォルムです。

固定フック

シェードを下ろして、ボトムバーにフックを引っ掛けるだけでしっかりと固定することができます。

プルコード

左右にスライドするプルコードで操作性が向上。先端部品には切れ込みがあり、サッシ枠などに差込み固定が可能。

ホームオーニングシリーズ

日よけシェード（防炎生地仕様）

防炎生地仕様のため大型施設での使用も可能です。

防炎生地を採用した、外付けスクリーン・日よけシェード。
大型商業施設や各種施設でも安心してご活用いただけます。

- **間口（W）**：1,000 / 1,500 / 2,000mm
- **高さ（H）**：1,000 / 2,000 / 2,500 / 3,000mm
- **操作方法**：手動
- **取付高さ**：1階〜3階※

※3 階窓への取付けはメンテナンス対応が困難であることが予想されるため戸建バルコニーに面する所のみ設置可能です。

BXテンバル・シェードシリーズ
日よけシェード
アウターシェード

フレーム＋スクリーンバリエーション

スクリーンの詳細は P.5 へ

本体：プラチナステン〈H2〉
スクリーン：ブラウン〈BR〉

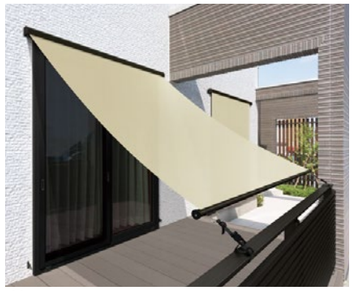

本体：カームブラック〈B7〉
スクリーン：クリーム〈CR〉

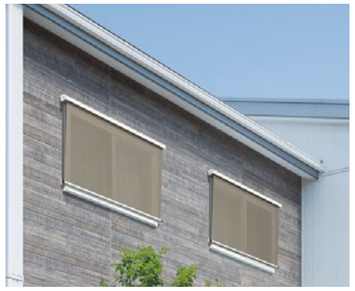

本体：ホワイト〈YW〉
スクリーン：ベージュ〈BE〉

主な特徴

1 アール形状のボックスデザイン

ボックスに半収納式のボトムバーの採用で、収納時の風による揺れにも配慮しています。また、ボトムバーはボックスの横幅より短いので、すっきりと収まります。

2 安心の操作性・ソフトクローズ機構

ボトムバーをフックに引っ掛けるだけの簡単固定。手を離しても安定した巻き上がりで、ボックス付近でブレーキがかかり静かに収納。
※収納スピードはサイズ・気温などにより多少異なる場合があります。

3 選べる豊富なバリエーション

スクリーンカラー【防炎生地仕様】

- GR〈グリーン〉
- BR〈ブラウン〉
- CR〈クリーム〉
- BE〈ベージュ〉

フレームカラー

- H2〈プラチナステン〉
- B7〈カームブラック〉
- YW〈ホワイト〉

4 防炎生地仕様のメッシュスクリーン

外からの見え方

室内からの見え方

低彩色マット調の防炎メッシュスクリーン（紫外線吸収配合品）。住宅や店舗、大型施設などに、安らぎと柔らかな光のある空間を演出します。

ホームオーニングシリーズ

日よけシェード（防炎生地仕様）

本体カラーバリエーション

■ アルミ形材色

プラチナステン（H2）

ホワイト（YW）

カームブラック（B7）

スクリーンカラーバリエーション（防炎生地仕様）

■ シェード生地色

グリーン（GR）

ブラウン（BR）

クリーム（CR）

ベージュ（BE）

取付バリエーション

■ 壁付け納まり

取付例		壁付け			
		半外付型	外付型	シャッター	雨戸
	本体ボックス部	端部	端部	端部	端部
	商品全体				
	フック部				

■ 特殊納まり

手すり固定納まり	デッキ納まり
結束バンド	ボトムバー固定金具

柔軟な施工性

■ 横並べ仕様

9尺を超える窓へは、横に並べて設置ができます。

※窓下枠の下にフックを取付けますので、ブラケットを取付けるスペースをご確認ください。

単位：mm

▼ フック部テラスタイプの場合

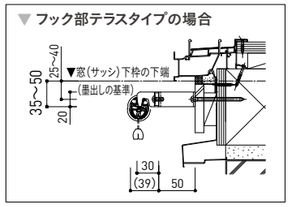

■ バルコニー手すり納まり

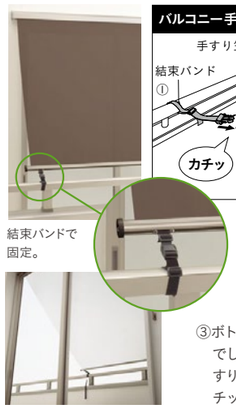
結束バンドで固定。

バルコニーへの出入りも自由。

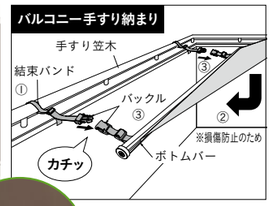

①結束バンドにたるみがないことを確認する。
②ボトムバーを真下に引いてから手すり付近まで引く。
③ボトムバー側のバックルを片手でしっかり持ち、反対の手で手すり側のバックルを持って、「カチッ」と音がするまでしっかりはめる。

◆ ボトムバー　手すり笠置固定（結束バンド）　注意事項

単位：mm

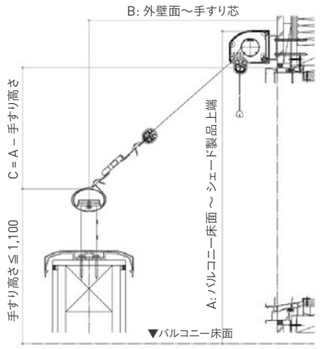

・外周600㎜までの手すり笠木に取付け可能です。
・以下寸法制限範囲を守って取付けてください。
「A≦2,600」かつ「B≦1,800」かつ「手すり高さ≦1,100」で、シェード製品 $H+155 \leqq \sqrt{(C^2+B^2)}$

■ ボトムバー固定金具

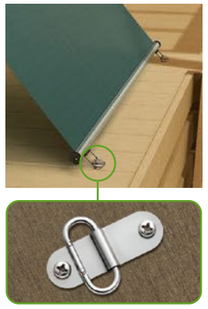

・ボトムバー固定金具を使うことで、さまざまな納まりに対応できます。
取付対象：木製デッキ・アルミ部材・木造躯体・RCに対応する部品をユニットにしています。
・手すりがなく、結束バンドが使えなかったハンドレールでも使用可能になりました。
※ユニット包装内にはカラビナに引っ掛ける把手も入っています。

◆ ボトムバー　土間・デッキ固定（ボトムバー固定金具）　注意事項

単位：mm

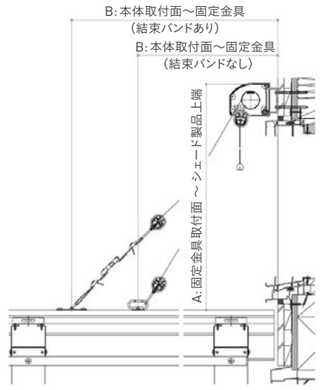

・ボトムバー固定金具（7AN-KA-2-V、3-V）には、以下取付下地用の部品が含まれます。
※「再生木デッキ」、「木製デッキ」、「木下地」、「RC躯体」、「アルミ型材」、各取付下地に適した部品を使用してください。

【斜めに使用する場合】
・シェード製品は2,400、または3,100としてください。
・以下寸法制限範囲を守って取付けてください。
「A≦2,600」かつ「B≦1,800」で、
結束バンドなし：シェード製品 $H+25 \leqq \sqrt{(A^2+B^2)}$
結束バンドあり：シェード製品 $H+450 \leqq \sqrt{(A^2+B^2)}$
・結束バンドを用いて斜めに使用する際は、別途「結束バンド」をご手配ください。

ホームオーニングシリーズ

日よけシェード（防炎生地仕様）

遮熱性能

■ 暑さ対策

夏、室内に流入する熱の約70%は窓から入ってきます。
日よけシェードはその熱の流入を遮ることで、室内温度の上昇を抑え、エアコンなどの電気使用量の低減にも効果を発揮します。

■ 日射熱対策

例えば複層ガラスの場合、日よけシェードを付けることによって日射熱を約81%以上カット（※）します。

BEFORE
今までは…

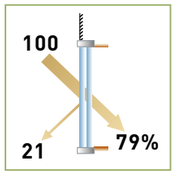

AFTER
日よけシェードを付けると

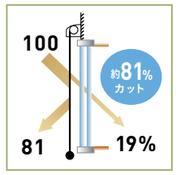

※防炎生地：ブラウン（BR）複層ガラス時

■ 日射熱対策による効果

- 高度の低い西日をカット
- 熱中症対策
- 畳の日焼けを抑制
- 家具・家電などの傷みを抑制

■ 日射熱カット率※

複層ガラス				
	日よけシェード付きの場合			
なし（ガラスのみ）	生地色：グリーン（GR）	生地色：ブラウン（BR）	生地色：クリーム（CR）	生地色：ベージュ（BE）
	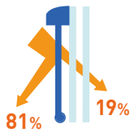	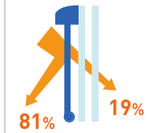	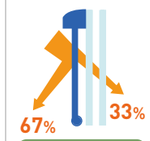	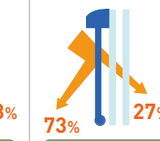
21%　79% 日射熱 約21%カット	81%　19% 日射熱 約81%カット	81%　19% 日射熱 約81%カット	67%　33% 日射熱 約67%カット	73%　27% 日射熱 約73%カット

※関連JISなどに基づき算出した値であり、保証値ではありません。

■ シェードを上げている状態

■ シェードを下げている状態

シェード生地：ブラウン色

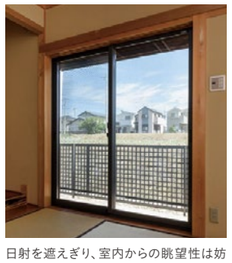

日射を遮えぎり、室内からの眺望性は妨げません。

各部の名称と固定方法

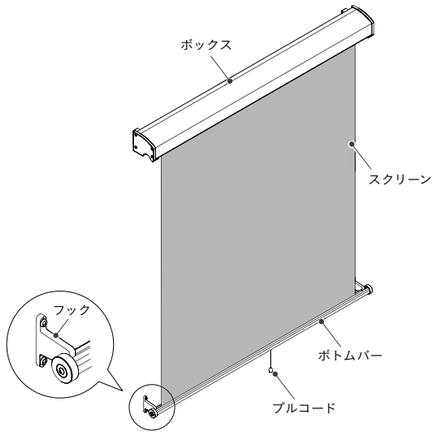

■ ボックス本体の本固定

ボックス本体の裏板を本体ブラケット位置に移動して、ゆるみ防止ねじでボックス本体を本固定してください。

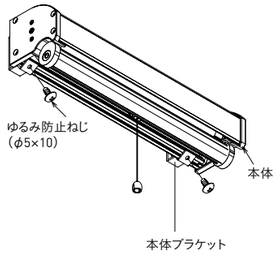

■ フックに引っ掛けて固定

シェードを下ろしてボトムバーをフックに引っ掛けるだけでしっかり固定することができます。

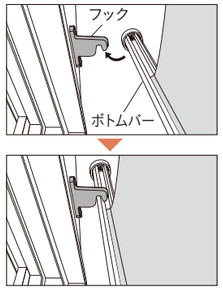

※ボトムバーがフックに掛かりにくい場合は片側ずつ掛けてください。

全体構成図

▼ 本体ブラケットのみ

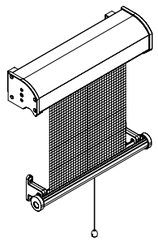

▼ 本体ブラケット
＋
持ち出しブラケット

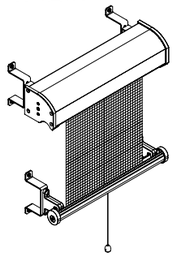

▼ 横並べ

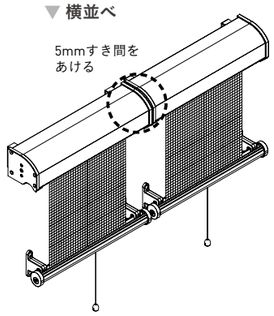

同梱一覧

■ 本体

姿図	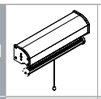			※1	※2
品名	ボックス本体	本体ブラケット	スクリーンフック	ゆるみ防止ねじ（φ5×10mm）	丸木ねじ（φ5.1×70mm）
個数	1	2	2	2	8

※1　ボックス本体取り付け用
※2　本体ブラケット、スクリーンフック、持ち出しブラケット取り付け用

■ オプション：壁付け納まり

持ち出し50ブラケット（2個入りの場合）

姿図	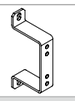	※1
品名	持ち出し50ブラケット	ゆるみ防止ねじ（φ5×10mm）
個数	2	4

※1　スクリーンフック固定用

持ち出し130ブラケット（2個入りの場合）

姿図	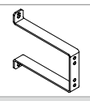	※1
品名	持ち出し130ブラケット	ゆるみ防止ねじ（φ5×10mm）
個数	2	4

※1　スクリーンフック固定用

■ オプション

追加フック

姿図		
品名	フック	横長フック
個数	2	2

■ 特殊納まり

天付け用

姿図		
品名	天井付けブラケット	取付ねじ類
個数	2	各4

片入隅用

姿図		※1
品名	入隅ブラケット	ゆるみ防止ねじ（φ5×10mm）
個数	2	4

※1　本体ブラケット、フック固定用

ボトムバー用 結束バンド

姿図			
品名	結束バンド	基盤	取付ねじ
個数	2	2	4

ボトムバー用 固定金具

姿図				
品名	ブラケット	カラビナ	把手	把手取付ねじ
個数	2 or 3	2 or 3	2 or 3	2 or 3

納まり図

■ 本体ブラケット納まり
半外付　引違い窓　1枚仕様

▼ 側面図　▼ 平面図

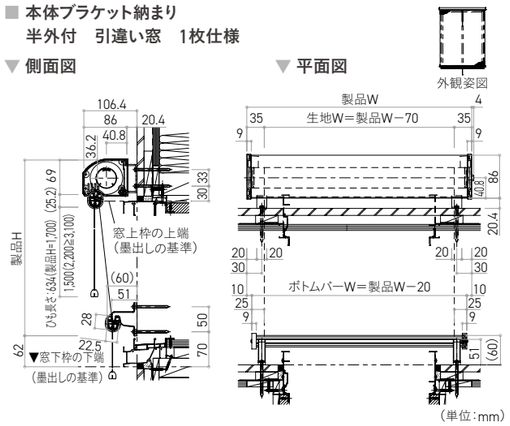

■ 本体ブラケット ＋ 持ち出しブラケット納まり
半外付　雨戸付引違い窓

▼ 側面図　▼ 平面図

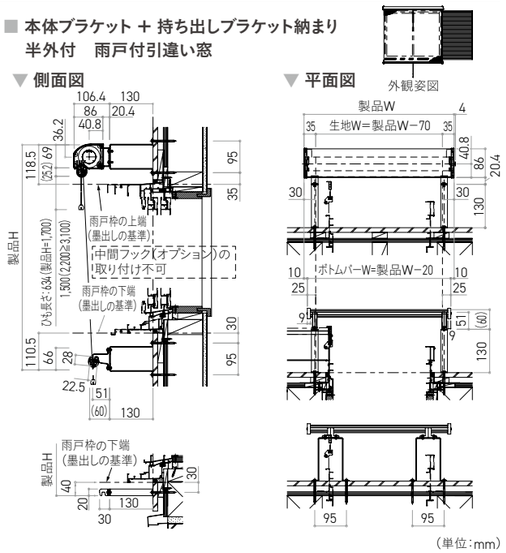

■ 本体ブラケット ＋ 持ち出しブラケット納まり
半外付　引違い窓

▼ 側面図　▼ 平面図

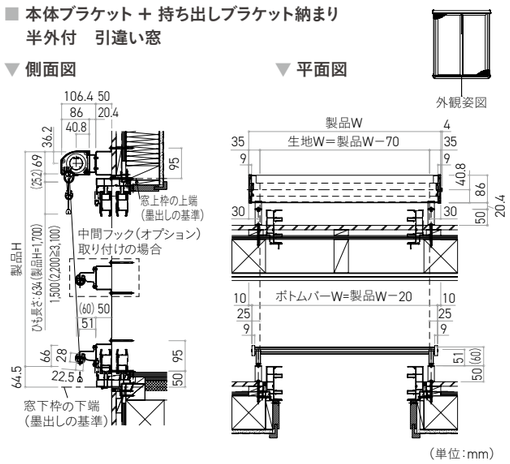

■ 本体ブラケット ＋ 持ち出しブラケット納まり
半外付　シャッター付引違い窓

▼ 側面図　▼ 平面図

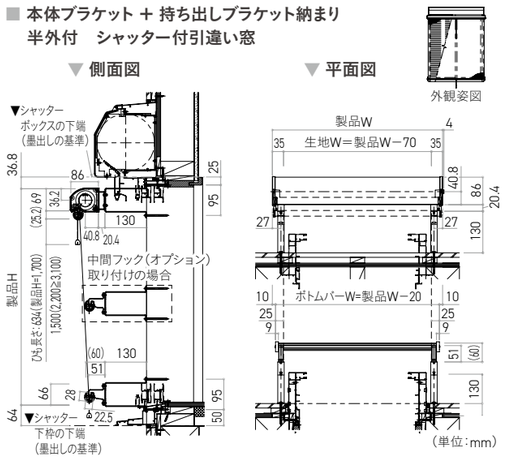

■ 本体ブラケット ＋ 片入隅ブラケット納まり
半外付　引違い窓

▼ 側面図　▼ 平面図

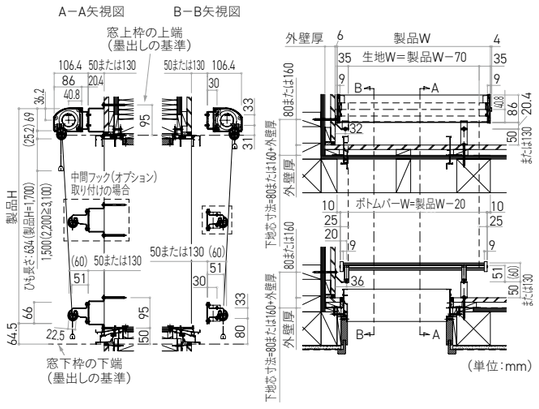

■ 本体ブラケット ＋ 天井付けブラケット納まり
半外付

▼ 側面図　▼ 正面図

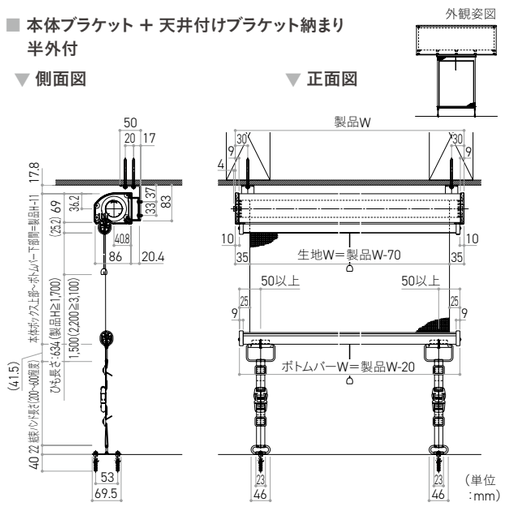

仕様

■ 施工対象
木造在来工法・2×4工法の3階まで（3階窓への取付けはメンテナンス対応が困難であることが予想されるため戸建バルコニーに面する所のみ設置可能です）。

※ALC造へは取付不可。RC・鉄骨造の納まりに関しては別途お問い合せください。

■ 納まり ※後付け（外壁仕上げ後の取付け）
- 壁付け
- 天井付け
- バルコニー手すり納まり

■ 材質
アルミ押出し形材
生地：ポリエステル

⚠ 「日よけシェード（防災生地仕様）」採用上の注意

1. 生地の特性上、生地端部に反りが発生します。

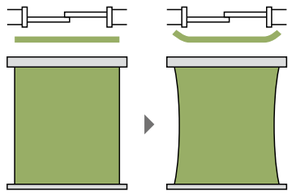

2.結束バンド納まりの際、生地で隠れていない部分については日よけ効果がございません。あらかじめご了承ください。
3.生地の織目は、製品特性上、ボトムバーに対して平行にならない場合があります。
4.生地の特性上、多少のムラや横スジ、曲がり、たわみが発生します。あらかじめご了承ください。
5.建物の屋根雪が直接落ちる場所には、取付けないでください。
6.2階窓（サッシ）への取付けの場合、足場を設置するなど安全に施工することが可能かを確認してください。メンテナンス対応のできない場所へは取付けないでください。
7.本製品は日よけ商品です。雨よけ・防虫の機能はございません。
8.生地の巻取りスピードは気温により異なります。また、個体差により多少の違いがあります。
9.横並べ納まりとした場合、個体差や固定金具の施工誤差などにより、巻取りスピードや生地の張り具合に多少の違いがありますが、ご了承ください。
10.日射角度によっては本体とサッシ枠の隙間から光が漏れることがあります。あらかじめご了承ください。

⚠ 「日よけシェード（防災生地仕様）」お取り扱い上の注意事項

1. ボックスに乗ったり、はしごをかけたりしないでください。無理な重さをかけると変形して、転落によるけがをするおそれがあります。
2.2階に設置した場合、身を乗り出して操作しないでください。バランスをくずし、転落するおそれがあります。
3.日よけシェードの操作で、踏み台やいすなどに乗って操作しないでください。バランスをくずし、思わぬ事故につながるおそれがあります。
4.木の葉が絶えず動く、または紙が舞い上がるような風（風速5m程度）が吹いている時は日よけシェードを収納してください。そのままにしますと、商品が破損して思わぬ事故につながるおそれがあります。
5.汚れやシミの原因になりますので、降雨、降雪時は収納してください。
6.雪などが生地に付着して凍結している場合は、柔らかいブラシなどで雪をはたき落としてから、乾いた布で十分に水分をふきとり、収納してください。
7.気温が低い時、長時間日よけシェードを出していた時など、生地の巻上げが硬くなり、最後まで巻き上がらない場合があります。その場合は、静かに日よけシェードの上げ下げを繰り返してください。
8.無理な開閉や乱暴な扱いをしないでください。商品の破損につながります。
9.窓開放時は網戸を閉めてご使用ください。
10.操作時は、フックやボトムバー固定金具でボトムバーが正しく固定されたことが確認できるまでは手を離さないでください。固定できていない状態で手を離すとボトムバーが勢いよく巻上がり、思わぬ事故につながるおそれがあります。
11.直射日光により、夏期はデッキがかなり高温になることがあります。ボトムバー固定金具をデッキに取付けている場合は、操作時に火傷などしないよう十分ご注意ください。
12.ご使用の際は、商品に貼ってあるラベルや取扱説明書などをよくお読みの上、正しくご使用ください。
13.生地の織目は、製品特性上、ボトムバーに対して平行にならない場合がありますが、商品の性能には影響はありませんので、安心してご使用ください。
14.屋外での使用を前提とした商品ですので、サンルーム内部などのような熱がこもって高温になることが予想される場所には取付けないでください。
15.開閉時はボトムバーが窓や壁などに当たらないようにしてください。キズがつく恐れがあります。
16.生地が雨等で濡れると重くなり、巻き上げが遅くなることや、最後まで巻き上がらなくなることがあります。その場合は乾いた布で拭き取り、乾かしてから巻き上げてください。
17.樹脂部品や生地に薬品（除草剤・殺虫剤等）が付かないようご注意ください。破損の原因となるおそれがあります。

ホームオーニングシリーズ

日よけシェード(防炎生地仕様)

価格表

	材質	カラー
本　体	アルミ形材	H2 プラチナステン / YW ホワイト / B7 カームブラック
防炎生地	ポリエステル	GR グリーン / BR ブラウン / CR クリーム / BE ベージュ

■ 発注例

□5AN-(BX)-○○○○○-□-XA
(サイズ呼称)
商品色 H2 / YW / B7　生地色 GR / BR / CR / BE

＋ ブラケット

日よけシェード 防炎生地仕様:設計価格表(税別)

※表示価格には、組立費・取付費・運賃等は含まれておりません。

■ **本体** ※間口W寸法は1mm単位でカット可能です。(間口カット代は要別途)

(単位:円)

高さ規格(H)	間口規格(W) 外形寸法 1枚仕様 本体色: H2・YW・B7 生地色: GR・BR・CR・BE		
	1,000 mm	1,500 mm	2,000 mm
記号	□5AN-(BX)-10010-□-XA	□5AN-(BX)-15010-□-XA	□5AN-(BX)-20010-□-XA
1,000 mm	38,500	47,300	51,700
記号	□5AN-(BX)-10020-□-XA	□5AN-(BX)-15020-□-XA	□5AN-(BX)-20020-□-XA
2,000 mm	49,500	50,600	55,000
記号	—	□5AN-(BX)-15025-□-XA	□5AN-(BX)-20025-□-XA
2,500 mm	—	52,800	57,200
記号	—	□5AN-(BX)-15030-□-XA	□5AN-(BX)-20030-□-XA
3,000 mm	—	60,500	64,900

【付属品】
・本体ブラケット:2個
・スクリーンフック:2個
・ゆるみ防止ねじ(Φ5x10mm):2個(ボックス本体取付用)
・丸木ねじ(Φ5.1x70mm):8本(本体ブラケット、スクリーンフック、持ち出しブラケット取付用)

※間口規格(W)と高さ規格(H)からご希望のサイズをご確認の上、ご注文ください。
※間口(W)寸法のオーダー加工は1mm単位で対応可能です。(間口カット代は要別途)
※高さ規格(H)は、生地を全て引出したときの寸法です。生地を全て引き出して使用すると、強風などに生地があおられて、ボトムバーから外れる恐れがありますので、150mm程度巻取った状態でご使用ください。
※サイズオーダー等の場合は別途お見積り依頼をいただけますようよろしくお願いします。

※本体ユニットの中にフック1セット分を同梱しています。追加で中間などで止める際は、中間フックを別途お手配ください。

オプション価格表(税別)

※表示価格には、組立費・取付費・運賃等は含まれておりません。

■ **壁付け用 選択部品ユニット** (単位:円)

名称	出幅	入数	ユニット	
商品色			YS	H2・YW・B7
持出しブラケット	50 mm	2個	7AN-GA-A-2	
			1,600	1,800
		4個	7AN-GA-A-4	
			3,100	3,600
	130 mm	2個	7AN-GB-A-2	
			1,600	2,400
		4個	7AN-GB-A-4	
			3,100	4,700
		6個	7AN-GB-A-6	
			4,700	7,000
片入隅＋持出しブラケットセット	50 mm	1個	7AN-GA-B-1	
			2,000	3,600
		2個	7AN-GA-B-2	
			4,000	7,100
	130 mm	1個	7AN-GB-B-1	
			2,000	4,000
		2個	7AN-GB-B-2	
			4,000	8,000
片入隅ブラケット	—	2個	7AN-GA-C	
			3,600	5,700

※施工ねじは、本体同梱の木ねじをご使用ください。

■ **特殊納まり用 選択部品ユニット** (単位:円)

名称		入数	ユニット		
商品色			YS	YK	H2・YW・B7
本体用	天井付けブラケット	2個	7AN-GG-V		
			2,800	—	3,600
ボトムバー用	結束バンド	2個	7AN-K-V		
			—	2,100	—
	ボトムバー固定金具	2個	7AN-KA-2-V		
			5,100	—	—
		3個	7AN-KA-3-V		
			6,900	—	—

■ **追加フックユニット** (単位:円)

名称	入数	ユニット
商品色		H2・YW・B7
フック※	2個	7AN-B-V
		1,600
横長フック	2個	7AN-BY-V
		2,500

※中間フックとして使用する場合、必要に応じて、持出し、枠付けブラケットをお手配ください。

■ **厚壁用ねじセット** (単位:円)

名称	入数	ユニット
商品色		DG・YS・YW
φ5×90 コーチねじ	10本	AHY-BE3-10
		2,300

※45mm ＜ 外壁厚 ≦ 56mm のとき、お手配ください。

■ **操作用フック棒**

日よけシェード本体には操作するプルコードを標準装備していますが、手の届かない所に取付ける際は、フック棒(K-13763)のほか、「特殊納まり用 選択部品セット」のボトムバー固定金具(7AN-KA-2-V)をお手配下さい。ボトムバー固定金具に入っている把手をボトムバーに取付け、フック棒にて上げ下げすることができます。

L(mm)	1,200
商品色	YS
記号	K-13763-12000
価格	1,700

■ **追加ブラケット** (単位:円)

名称	価格	内容
本体ブラケットセット	2,300	本体ブラケット (5K-16579) 1ケ
		裏板 (3K-11046) 1ケ
		本体固定用タッピンネジ (ET-5010-SA) 1本
		丸頭木ネジ (WR-5170D9-1) 2本

※壁付け用ブラケットを追加する場合、お手配ください。

■ **外壁つぶれ防止部品** (単位:円)

記号	YS
AHY-BE2-15-1	3,300

※外壁つぶれ防止部品はL=1,500です。必要長さに合わせて切断してご使用ください。取付箇所によって、足りない場合は手配ください。

積算・ご注文 依頼書　【日よけシェード(防炎生地仕様)】

区　分		見積り		発注

※見積りをご希望の場合は、(A)(B)はご記入頂かなくても金額に影響はございません。

納入先	会社名		ご担当者様	
	電話番号		FAX番号	
	住所	(〒　　-　　)		

※施工も併せてご希望の場合は記入してください。

現場	現場名		現場住所	
	躯体構造		外壁仕上材	

本体色・製品サイズ・生地色・製品台数をご指定ください。 ※記入例:H2 5AN-(BX)-20025-GR-XA 2台

(A)〈本体色〉　〈サイズ呼称〉　(B)〈防炎生地色〉　〈台数〉

※製品幅は1mm単位でカットが可能です。(表示価格には、間口カット代が含まれています)

① _____ 5AN-(BX)- _____ - _____-XA _____台　希望間口(W)_____ mm

_____ 5AN-(BX)- _____ - _____-XA _____台　希望間口(W)_____ mm

_____ 5AN-(BX)- _____ - _____-XA _____台　希望間口(W)_____ mm

オプション ※別途料金※

壁付け用 選択部品セット　〈入数〉　(希望色に○をつけてください)

☐ 持出しブラケット _____ mm　品番:7AN-_____　_____個　商品色:YS・H2・YW・B7

☐ 片入隅＋持出しブラケットセット _____ mm　品番:7AN-_____　_____個　商品色:YS・H2・YW・B7

☐ 片入隅ブラケット _____ mm　品番:7AN-_____　_____個　商品色:YS・H2・YW・B7

特殊納まり用 選択部品ユニット　〈入数〉　(希望色に○をつけてください)

☐ 天井付けブラケット　品番:7AN-GG-V　_____個　商品色:YS・H2・YW・B7

☐ 結束バンド　品番:7AN-K-V　_____個　商品色:YK

☐ ボトムバー固定金具　品番:7AN-KA-2-V　_____個　7AN-KA-3-V　_____個　商品色:YS

追加フックユニット　〈入数〉　(希望色に○をつけてください)

☐ フック　品番:7AN-B-V　_____個　商品色:H2・YW・B7

☐ 横長フック　品番:7AN-BY-V　_____個　商品色:H2・YW・B7

厚壁用ねじセット　〈入数〉

☐ φ5x90コーチねじ　品番:AHY-BE3-10　_____本　商品色:DG・YS・YW

操作用フック棒

☐ 長さ(L)1,200mm　品番:K-13763-12000　_____本　商品色:YS

追加ブラケット

☐ 本体ブラケットセット　_____個

外壁つぶれ防止部品

☐ 長さ(L)1,500mm　品番:AHY-BE2-15-1　_____個　商品色:YS

YS:シルバー色
H2:プラチナステン色
YW:ホワイト色
B7:カームブラック色
DG:ダークグレイ色

備考

〈 ご記入の際はこのページをコピーしてご使用ください 〉

FAX送信先

"お見積り・ご注文" などのご依頼は、本カタログ配布先の「販売店・取扱店」へご連絡ください

ホームオーニングシリーズ

アウターシェード

降り注ぐ陽光を窓の外で8割以上カット

日射しを遮って室内温度の上昇を抑え、節電効果を発揮するアウターシェード。
家の外観にスッキリとした印象を与えながら、エコ＆省エネを実現します。

- **間口（W）**：770〜2,950mm
- **高さ（H）**：1,770 / 2,200 / 2,400 / 3,100mm
- **操作方法**：手動
- **取付高さ**：1階〜3階※

※3階窓への取付けはメンテナンス対応が困難であることが予想されるため戸建バルコニーに面する所のみ設置可能です。

BXテンバル・シェード シリーズ
日よけシェード
アウターシェード

フレーム＋スクリーンバリエーション

スクリーンの詳細は P.15 へ

本体：カームブラック〈B7〉
スクリーン：オレンジ〈RN〉

本体：プラチナステン〈H2〉
スクリーン：グレージュ〈GJ〉

本体：ホワイト〈YW〉
スクリーン：グリーン〈GR〉

主な特徴

1 アール形状のボックスデザイン

ボックスに半収納式のボトムバーの採用で、収納時の風による揺れにも配慮しています。また、ボトムバーはボックスの横幅より短いので、すっきりと収まります。

2 安心の操作性・ソフトクローズ機構

【安定のソフトクローズ機構】

ボトムバーをフックに引っ掛けるだけの簡単固定。手を離しても安定した巻き上がりで、ボックス付近でブレーキがかかり静かに収納。
※収納スピードはサイズ・気温などにより多少異なる場合があります。

3 選べる豊富なバリエーション

スクリーンカラー・スタンダードタイプ生地※

RN〈オレンジ〉 GJ〈グレージュ〉 BL〈ブルー〉 YS〈グレイ〉 BR〈ブラウン〉 GR〈グリーン〉

スクリーンカラー・ライトタイプ生地※

CR〈クリーム〉 BE〈ベージュ〉 LG〈ライトグレイ〉

フレームカラー

B1〈ブラウン〉 B7〈カームブラック〉 H2〈プラチナステン〉 S1〈ピュアシルバー〉 YW〈ホワイト〉

※スクリーン生地は、防炎生地ではありませんのでご注意ください。

4 目かくし対策と室内からの眺望性

外からの見え方

朱子織（しゅしおり）の二重織によって、遮視性がよりアップしました。

室内からの見え方

まぶしい日射しはしっかり遮りながらも、外の眺望は妨げません。

ホームオーニングシリーズ
アウターシェード

本体カラーバリエーション

■ アルミ形材色

ブラウン(B1)

カームブラック(B7)

プラチナステン(H2)

ピュアシルバー(S1)

ホワイト(YW)

スクリーンカラーバリエーション

■ シェード生地色

・スタンダードタイプ生地色

オレンジ(RN)

グレージュ(GJ)

ブルー(BL)

グレイ(YS)

ブラウン(BR)

グリーン(GR)

・ライトタイプ生地色

クリーム(CR)

ベージュ(BE)

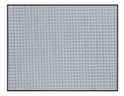
ライトグレイ(LG)

取付バリエーション

■ 壁付け納まり

取付例		壁付け			
		半外付型	外付型	シャッター	雨戸
本体ボックス部 / フック部	本体ボックス部	端部	端部	端部	端部
	商品全体				
	フック部				

■ 特殊納まり

手すり固定納まり	デッキ納まり	壁付け 2枚仕様	枠付け 2枚仕様
		端部	端部
		フック：窓タイプ下部中央部	フック：下部中央部
結束バンド	ボトムバー固定金具	フック：テラスタイプ下部中央部	

柔軟な施工性

■ 2枚仕様

9尺タイプは一体型のボックスで、シェードは中間で分割されて2枚仕様となります。その際左右のシェードは、各単独で操作が可能となります。

※窓下枠の下にフックを取付けますので、ブラケットを取付けるスペースをご確認ください。

単位：mm

▼フック部窓タイプの場合

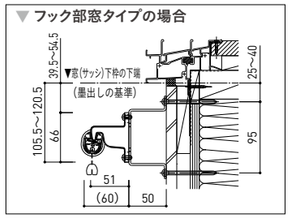

■ 横並べ仕様

9尺を超える窓へは、横に並べて設置ができます。

※窓下枠の下にフックを取付けますので、ブラケットを取付けるスペースをご確認ください。

▼フック部テラスタイプの場合

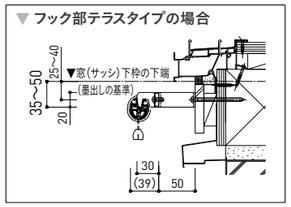

■ バルコニー手すり納まり

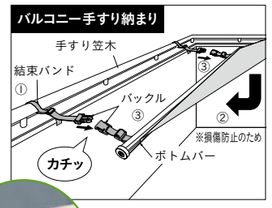

結束バンドで固定。

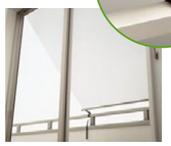
バルコニーへの出入りも自由。

①結束バンドにたるみがないことを確認する。
②ボトムバーを真下に引いてから手すり付近まで引く。
③ボトムバー側のバックルを片手でしっかり持ち、反対の手で手すり側のバックルを持って、「カチッ」と音がするまでしっかりはめる。

◆ボトムバー　手すり笠置固定(結束バンド)　注意事項

単位：mm

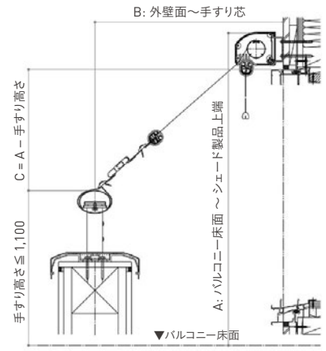

・外周600mmまでの手すり笠木に取付け可能です。
・以下寸法制限範囲を守って取付けてください。
「A≦2,600」かつ「B≦1,800」かつ「手すり高さ≦1,100」で、シェード製品H+155≦$\sqrt{(C^2+B^2)}$

■ ボトムバー固定金具

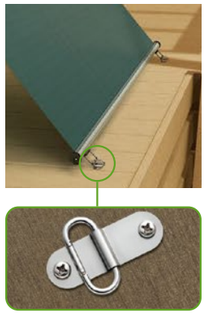

・ボトムバー固定金具を使うことで、さまざまな納まりに対応できます。
取付対象：木製デッキ・アルミ部材・木造躯体・RCに対応する部品をユニットにしています。
・手すりがなく、結束バンドが使えなかったハンドレールでも使用可能になりました。
※ユニット包装内にはカラビナに引っ掛ける把手も入っています。

◆ボトムバー　土間・デッキ固定(ボトムバー固定金具)　注意事項

単位：mm

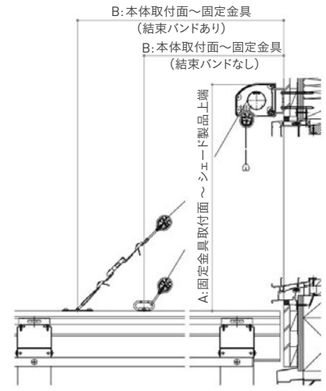

・ボトムバー固定金具(7AN-KA-2-V、3-V)には、以下取付下地用の部品が含まれます。
※「再生木デッキ」、「木製デッキ」、「木下地」、「RC躯体」、「アルミ型材」、各取付下地に適した部品を使用してください。

【斜めに使用する場合】
・シェード製品は2,400、または3,100としてください。
・以下寸法制限範囲を守って取付けてください。
「A≦2,600」かつ「B≦1,800」で、
結束バンドなし：シェード製品H+25≦$\sqrt{(A^2+B^2)}$
結束バンドあり：シェード製品H+450≦$\sqrt{(A^2+B^2)}$
・結束バンドを用いて斜めに使用する際は、別途「結束バンド」をご手配ください。

ホームオーニングシリーズ

アウターシェード

遮熱性能

■ 暑さ対策

夏、室内に流入する熱の約70%は窓から入ってきます。アウターシェードは その熱の流入を遮ることで、室内温度の上昇を抑え、エアコンなどの電気使用量の低減にも効果を発揮します。

■ 日射熱対策

例えば複層ガラスの場合、アウターシェードを付けることによって日射熱を約88%以上カットします。

BEFORE
今までは…

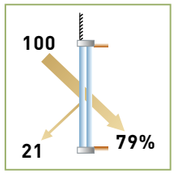

AFTER
アウターシェードを付けると

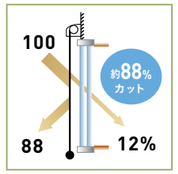

※生地:ブラウン(BR)複層ガラス時

■ アウターシェード有無熱照射比較にて効果は歴然!

アウターシェードなしの場合

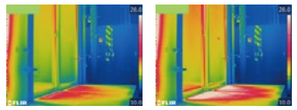

熱照射1分経過時点　熱照射5分経過時点

アウターシェードありの場合

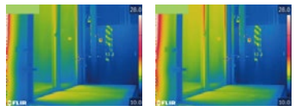

熱照射1分経過時点　熱照射10分経過時点

あまり変化はみられません。

■ 日射熱カット率・紫外線カット率※

全色、日射熱と紫外線を6割〜8割以上カットします。

複層ガラス						
	アウターシェード付き(スタンダードタイプ生地)の場合					
	生地色:オレンジ(RN)	生地色:グレージュ(GJ)	生地色:ブルー(BL)	生地色:グレイ(YS)	生地色:ブラウン(BR)	生地色:グリーン(GR)
なし(ガラスのみ)						
21% / 79%	82% / 18%	84% / 16%	85% / 15%	86% / 14%	88% / 12%	89% / 11%
日射熱 約21%カット	日射熱 約82%カット	日射熱 約84%カット	日射熱 約85%カット	日射熱 約86%カット	日射熱 約88%カット	日射熱 約89%カット
紫外線 約43%カット	紫外線 約92%カット	紫外線 約92%カット	紫外線 約91%カット	紫外線 約92%カット	紫外線 約92%カット	紫外線 約92%カット

※関連JISなどに基づき算出した値であり、保証値ではありません。

複層ガラス			
	アウターシェード付き(ライトタイプ生地)の場合		
	生地色:クリーム(CR)	生地色:ベージュ(BE)	生地色:ライトグレイ(LG)
なし(ガラスのみ)			
21% / 79%	66% / 34%	73% / 27%	78% / 22%
日射熱 約21%カット	日射熱 約66%カット	日射熱 約73%カット	日射熱 約78%カット
紫外線 約43%カット	紫外線 約89%カット	紫外線 約89%カット	紫外線 約89%カット

※関連JISなどに基づき算出した値であり、保証値ではありません。

各部の名称と固定方法

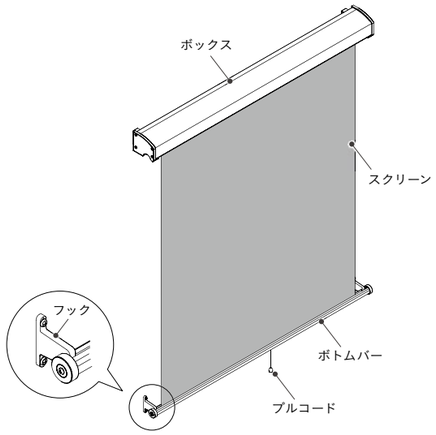

■ ボックス本体の本固定

ボックス本体の裏板を本体ブラケット位置に移動して、ゆるみ防止ねじでボックス本体を本固定してください。

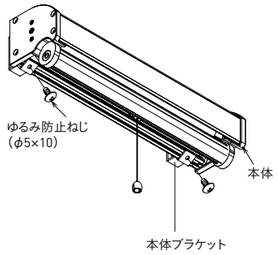

■ フックに引っ掛けて固定

シェードを下ろしてボトムバーをフックに引っ掛けるだけでしっかり固定することができます。

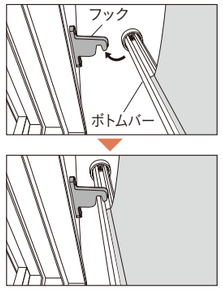

※ボトムバーがフックに掛かりにくい場合は片側ずつ掛けてください。

全体構成図

▼ 本体ブラケットのみ

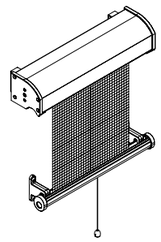

▼ 本体ブラケット
＋
持ち出しブラケット

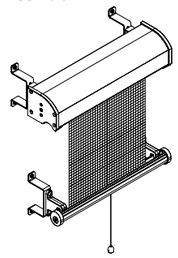

▼ 横並べ

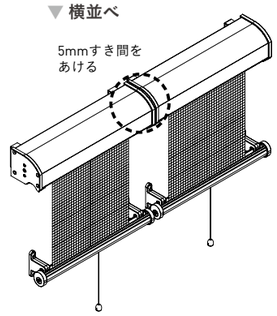

同梱一覧

■ 本体

姿図					
品名	ボックス本体	本体ブラケット	スクリーンフック	ゆるみ防止ねじ(φ5×10mm) ※1	丸木ねじ(φ5.1×70mm) ※2
個数	1	2	2	2	8

※1　ボックス本体取り付け用
※2　本体ブラケット、スクリーンフック、持ち出しブラケット取り付け用

■ オプション:壁付け納まり

持ち出し50ブラケット(2個入りの場合)

姿図		
品名	持ち出し50ブラケット	ゆるみ防止ねじ(φ5×10mm) ※1
個数	2	4

※1　スクリーンフック固定用

持ち出し130ブラケット(2個入りの場合)

姿図		
品名	持ち出し130ブラケット	ゆるみ防止ねじ(φ5×10mm) ※1
個数	2	4

※1　スクリーンフック固定用

■ オプション

追加フック

姿図		
品名	フック	横長フック
個数	2	2

■ 特殊納まり

天付け用

姿図		
品名	天井付けブラケット	取付ねじ類
個数	2	各4

片入隅用

姿図		
品名	入隅ブラケット	ゆるみ防止ねじ(φ5×10mm) ※1
個数	2	4

※1　本体ブラケット、フック固定用

ボトムバー用 結束バンド

姿図			
品名	結束バンド	基盤	取付ねじ
個数	2	2	4

ボトムバー用 固定金具

姿図				
品名	ブラケット	カラビナ	把手	把手取付ねじ
個数	2 or 3	2 or 3	2 or 3	2 or 3

ホームオーニングシリーズ

アウターシェード

納まり図

■ 本体ブラケット納まり
半外付　引違い窓　1枚仕様

▼ 側面図　▼ 平面図

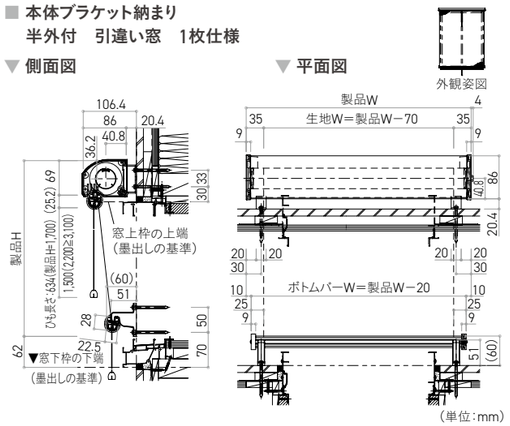

■ 本体ブラケット ＋ 持ち出しブラケット納まり
半外付　雨戸付引違い窓

▼ 側面図　▼ 平面図

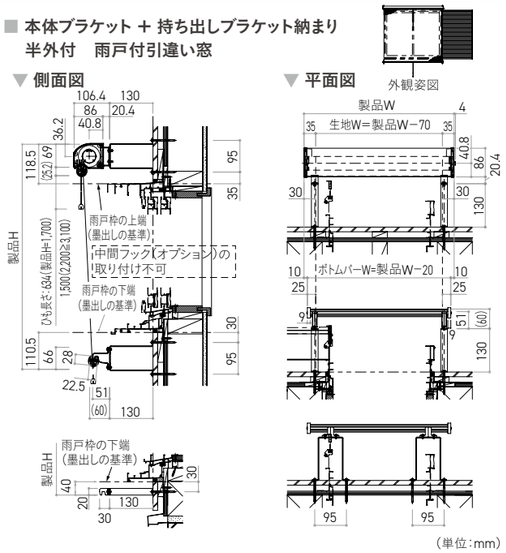

■ 本体ブラケット ＋ 持ち出しブラケット納まり
半外付　引違い窓

▼ 側面図　▼ 平面図

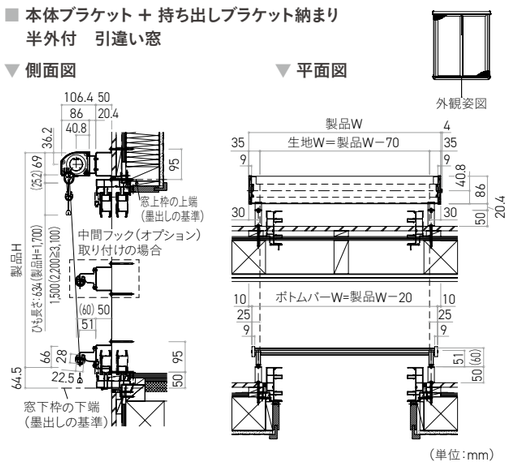

■ 本体ブラケット ＋ 持ち出しブラケット納まり
半外付　シャッター付引違い窓

▼ 側面図　▼ 平面図

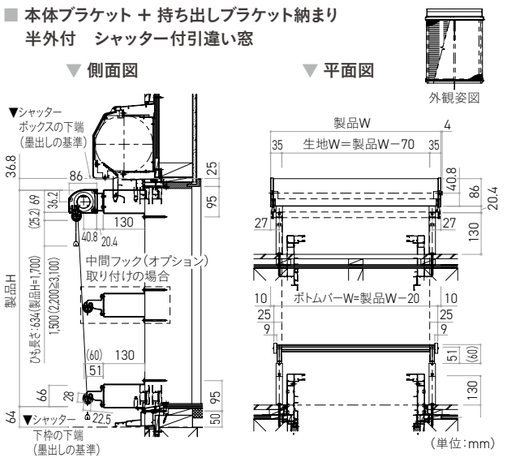

■ 本体ブラケット ＋ 片入隅ブラケット納まり
半外付　引違い窓

▼ 側面図　▼ 平面図

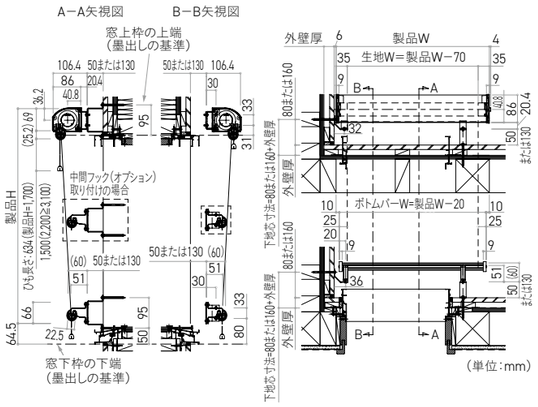

■ 本体ブラケット ＋ 天井付けブラケット納まり
半外付

▼ 側面図　▼ 正面図

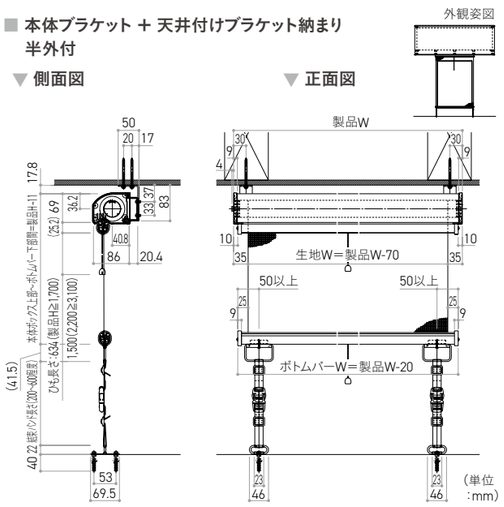

仕様

■ 施工対象
木造在来工法・2×4工法の3階まで（3階窓への取付けはメンテナンス対応が困難であることが予想されるため戸建バルコニーに面する所のみ設置可能です）。

※ALC造へは取付不可。RC・鉄骨造の納まりに関しては別途お問い合せください。

■ 納まり ※後付け（外壁仕上げ後の取付け）
- 壁付け
- 天井付け
- バルコニー手すり納まり

■ 材質
アルミ押出し形材
スタンダードタイプ生地：ポリプロピレン
ライトタイプ生地：ポリエステル＋塩ビ

⚠ 「アウターシェード」採用上の注意

1. 生地の特性上、生地端部に反りが発生します。2枚仕様の場合、2つの生地間の隙間が大きくなることがございます。

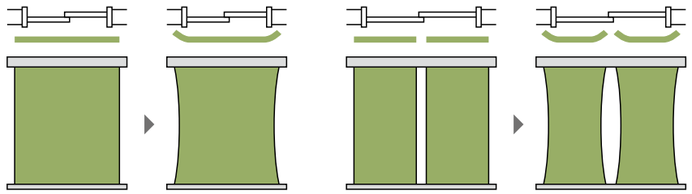

2. 2枚仕様の2つの生地間の隙間や、結束バンド納まりの際、生地で隠れていない部分については日よけ効果がございません。あらかじめご了承ください。
3. 生地の織目は、製品特性上、ボトムバーに対して平行にならない場合があります。
4. 生地の特性上、多少のムラや横スジ、曲がり、たわみが発生します。あらかじめご了承ください。
5. 建物の屋根雪が直接落ちる場所には、取付けないでください。
6. 2階窓（サッシ）への取付けの場合、足場を設置するなど安全に施工することが可能かを確認してください。メンテナンス対応のできない場所へは取付けないでください。
7. 本製品は日よけ商品です。雨よけ・防虫の機能はございません。
8. 生地の巻取りスピードは気温により異なります。また、個体差により多少の違いがあります。
9. 2枚仕様時において左右同じものを使用していますが、個体差や固定金具の施工誤差などにより、巻取りスピードや生地の張り具合に多少の違いがありますが、ご了承ください。また、同サイズのものを横並べ納まりとした場合にも同様の違いが生じますが、ご了承ください。
10. 日射角度によっては本体とサッシ枠の隙間から光が漏れることがあります。あらかじめご了承ください。

⚠ 「アウターシェード」お取り扱い上の注意事項

1. ボックスに乗ったり、はしごをかけたりしないでください。無理な重さをかけると変形して、転落によるけがをするおそれがあります。
2. 2階に設置した場合、身を乗り出して操作しないでください。バランスをくずし、転落するおそれがあります。
3. アウターシェードの操作で、踏み台やいすなどに乗って操作しないでください。バランスをくずし、思わぬ事故につながるおそれがあります。
4. 木の葉が絶えず動く、または紙が舞い上がるような風（風速5m程度）が吹いている時はアウターシェードを収納してください。そのままにしますと、商品が破損して思わぬ事故につながるおそれがあります。
5. 汚れやシミの原因になりますので、降雨、降雪時は収納してください。
6. 雪などが生地に付着して凍結している場合は、柔らかいブラシなどで雪をはたき落としてから、乾いた布で十分に水分をふきとり、収納してください。
7. 気温が低い時、長時間アウターシェードを出していた時など、生地の巻上げが硬くなり、最後まで巻き上がらない場合があります。その場合は、静かにアウターシェードの上げ下げを繰り返してください。
8. 無理な開閉や乱暴な扱いをしないでください。商品の破損につながります。
9. 窓開放時は網戸を閉めてご使用ください。
10. 操作時は、フックやボトムバー固定金具でボトムバーが正しく固定されたことが確認できるまでは手を離さないでください。固定できていない状態で手を離すとボトムバーが勢いよく巻上がり、思わぬ事故につながるおそれがあります。
11. 直射日光により、夏期はデッキがかなり高温になることがあります。ボトムバー固定金具をデッキに取付けている場合は、操作時に火傷などしないよう十分ご注意ください。
12. ご使用の際は、商品に貼ってあるラベルや取扱説明書などをよくお読みの上、正しくご使用ください。
13. 生地の織目は、製品特性上、ボトムバーに対して平行にならない場合がありますが、商品の性能には影響はありませんので、安心してご使用ください。
14. 屋外での使用を前提とした商品ですので、サンルーム内部などのような熱がこもって高温になることが予想される場所には取付けないでください。
15. 開閉時はボトムバーが窓や壁などに当たらないようにしてください。キズがつく恐れがあります。
16. 生地が雨等で濡れると重くなり、巻き上げが遅くなることや、最後まで巻き上がらなくなることがあります。その場合は乾いた布で拭き取り、乾かしてから巻き上げてください。
17. 樹脂部品や生地に薬品（除草剤・殺虫剤等）が付かないようご注意ください。破損の原因となるおそれがあります。

ホームオーニングシリーズ

アウターシェード

価格表 [スタンダードタイプ生地]

	材質	カラー
本　体	アルミ形材	B1 ブラウン / B7 カームブラック / H2 プラチナステン / S1 ピュアシルバー / YW ホワイト
生　地	ポリプロピレン	RN オレンジ / GJ グレージュ / BL ブルー / YS グレイ / BR ブラウン / GR グリーン

■ 発注例

□7AN-○○○○○-□-VA
（サイズ呼称）
商品色 B1 / B7 /H2 / S1 / YW　生地色 RN / GJ / BL / YS / BR / GR

＋ ブラケット

アウターシェード [スタンダードタイプ生地] : 設計価格表（税別）

※表示価格には、組立費・取付費・運賃等は含まれておりません。

■ 本体（製品W＝サッシW+130） ※製品W寸法は1mm単位でカット可能です。（間口カット代は要別途）

（単位：円）

呼称高	サッシH	製品H	仕様	1枚仕様					
			呼称幅	060	074	083	119	133	150
			サッシ(W)	640mm	780mm	870mm	1,235mm	1,370mm	1,540mm
			製品W	770mm	910mm	1,000mm	1,365mm	1,500mm	1,670mm
			生地W	700mm	840mm	930mm	1,295mm	1,430mm	1,600mm
			本体色	B1・B7・H2・S1・YW					
			生地色	RN・GJ・BL・YS・BR・GR					
15	370、570、770、970、1,170、1,370、1,570mm	1,770 mm	記号	7AN-06015-□-VA	7AN-07415-□-VA	7AN-08315-□-VA	7AN-11915-□-VA	7AN-13315-□-VA	7AN-15015-□-VA
			価格	32,500	33,000	33,600	40,700	41,300	41,800
20	1,830、2,030mm	2,200 mm	記号	—	—	—	7AN-11920-□-VA	7AN-13320-□-VA	7AN-15020-□-VA
			価格	—	—	—	43,500	44,000	44,600
22	2,230mm	2,400 mm	記号	—	—	—	7AN-11922-□-VA	7AN-13322-□-VA	7AN-15022-□-VA
			価格	—	—	—	45,700	46,200	46,800
31	2,430mm	3,100 mm	記号	—	—	—	7AN-11931-□-VA	7AN-13331-□-VA	7AN-15031-□-VA
			価格	—	—	—	51,700	52,800	53,400

呼称高	サッシH	製品H	仕様	1枚仕様				2枚仕様	
			呼称幅	160	165	176	183	256	278
			サッシ(W)	1,640mm	1,690mm	1,800mm	1,870mm	2,600mm	2,820mm
			製品W	1,770mm	1,820mm	1,930mm	2,000mm	2,730mm	2,950mm
			生地W	1,700mm	1,750mm	1,860mm	1,930mm	1,294mm×2	1,404mm×2
			本体色	B1・B7・H2・S1・YW				B1・B7・H2・S1・YW	
			生地色	RN・GJ・BL・YS・BR・GR				RN・GJ・BL・YS・BR・GR	
15	370、570、770、970、1,170、1,370、1,570mm	1,770 mm	記号	7AN-16015-□-VA	7AN-16515-□-VA	7AN-17615-□-VA	7AN-18315-□-VA	7AN-25615-□-VA	—
			価格	42,400	42,900	44,000	45,100	90,800	—
20	1,830、2,030mm	2,200 mm	記号	7AN-16020-□-VA	7AN-16520-□-VA	7AN-17620-□-VA	7AN-18320-□-VA	7AN-25620-□-VA	7AN-27820-□-VA
			価格	45,100	45,700	46,800	47,900	96,300	99,600
22	2,230mm	2,400 mm	記号	7AN-16022-□-VA	7AN-16522-□-VA	7AN-17622-□-VA	7AN-18322-□-VA	7AN-25622-□-VA	7AN-27822-□-VA
			価格	47,300	47,900	49,000	50,100	98,500	101,800
31	2,430mm	3,100 mm	記号	7AN-16031-□-VA	7AN-16531-□-VA	7AN-17631-□-VA	7AN-18331-□-VA	7AN-25631-□-VA	7AN-27831-□-VA
			価格	54,500	55,000	55,600	56,700	116,600	118,800

※ [　　] が発注寸法です。製品Wおよび製品Hからご希望のサイズをご確認の上、ご注文ください。
※製品W＝サッシW＋130mmが基本サイズです。製品W寸法のオーダー加工は1mm単位で対応可能です。（間口カット代は要別途）
※製品Hは、生地を全て引出したときの寸法です。生地を全て引き出して使用すると、強風などに生地があおられて、ボトムバーから外れる恐れがありますので、150mm程度巻取った状態でご使用ください。
※2枚仕様のボックスの取付けは両端の2カ所です。下部フックは4カ所の取付けとなります。※サイズオーダー等の場合は別途お見積り依頼をいただけますようよろしくお願いします。
※本体ユニットの中にフック1セット分を同梱しています。追加で中間などで止める際は、中間フックを別途お手配ください。

オプション価格表（税別）

※表示価格には、組立費・取付費・運賃等は含まれておりません。

■ 壁付け用 選択部品ユニット （単位：円）

名称	出幅	入数	ユニット	
商品色			YS	B1・B7・H2・S1・YW
持出しブラケット	50 mm	2個	7AN-GA-A-2	
			1,600	1,800
		4個	7AN-GA-A-4	
			3,100	3,600
	130 mm	2個	7AN-GB-A-2	
			1,600	2,400
		4個	7AN-GB-A-4	
			3,100	4,700
		6個	7AN-GB-A-6	
			4,700	7,000
片入隅＋持出しブラケットセット	50 mm	1個	7AN-GA-B-1	
			2,000	3,600
		2個	7AN-GA-B-2	
			4,000	7,100
	130 mm	1個	7AN-GB-B-1	
			2,000	4,000
		2個	7AN-GB-B-2	
			4,000	8,000
片入隅ブラケット	—	2個	7AN-GA-C	
			3,600	5,700

※施工ねじは、本体同梱の木ねじをご使用ください。

■ 特殊納まり用 選択部品ユニット （単位：円）

	名称	入数	ユニット		
	商品色		YS	YK	B1・B7・H2・S1・YW
本体用	天井付けブラケット	2個	7AN-GG- V		
			2,800	—	3,600
ボトムバー用	結束バンド	2個	7AN-K-V		
			—	2,100	—
	ボトムバー固定金具	2個	7AN-KA-2-V		
			5,100	—	—
		3個	7AN-KA-3-V		
			6,900	—	—

■ 操作用フック棒 （単位：円）

L(mm)	1,200
商品色	YS
記号	K-13763-12000
価格	1,700

アウターシェード本体には操作するプルコードを標準装備していますが、手の届かない所に取付ける際は、フック棒（K-13763）のほか、「特殊納まり用 選択部品セット」のボトムバー固定金具（7AN-KA-2-V）をお手配下さい。ボトムバー固定金具に入っている把手をボトムバーに取付け、フック棒にて上げ下げすることができます。

■ 追加フックユニット （単位：円）

名称	入数	ユニット
商品色		B1・B7・H2・S1・YW
フック※	2個	7AN-B-V
		1,600
横長フック	2個	7AN-BY-V
		2,500

※中間フックとして使用する場合、必要に応じて、持出し、枠付けブラケットをお手配ください。

■ 厚壁用ねじセット （単位：円）

名称	入数	ユニット
商品色		DG・YS・YW
φ5×90 コーチねじ	10本	AHY-BE3-10
		2,300

※45mm ＜ 外壁厚 ≦ 56mm のとき、お手配ください。

■ 追加ブラケット （単位：円）

名称	価格	内容
本体ブラケットセット	2,300	本体ブラケット（5K-16579）1ケ
		裏板（3K-11046）1ケ
		本体固定用タッピンネジ（ET-5010-SA）1本
		丸頭木ネジ（WR-5170D9-1）2本

※壁付け用ブラケットを追加する場合、お手配ください。

■ 外壁つぶれ防止部品 （単位：円）

記号	YS
AHY-BE2-15-1	3,300

※外壁つぶれ防止部品はL=1,500です。必要長さに合わせて切断してご使用ください。取付箇所によって、足りない場合は手配ください。

積算・ご注文 依頼書

【アウターシェード [スタンダードタイプ生地]】

区　分		見積り		発注

※見積りをご希望の場合は、(A)(B)はご選択頂かなくても金額に影響はございません。

納入先	会社名		ご担当者様	
	電話番号		FAX番号	
	住所	（〒　　-　　）		

※施工も併せてご希望の場合は記入してください。

現場	現場名		現場住所	
	躯体構造		外壁仕上材	

① 本体色・製品サイズ・生地色・製品台数をご指定ください。 ※記入例：B1 7AN-18322-RN-VA 2台

（A）〈本体色〉　〈サイズ呼称〉　（B）〈生地色〉　〈台数〉

※製品幅は1mm単位でカットが可能です。（間口カット代は別途料金）

_____ 7AN- _____ - _____ -VA _____ 台　希望間口(W)_____ mm

_____ 7AN- _____ - _____ -VA _____ 台　希望間口(W)_____ mm

_____ 7AN- _____ - _____ -VA _____ 台　希望間口(W)_____ mm

オプション ※別途料金※

壁付け用 選択部品セット　〈入数〉　（希望色に○をつけてください）

- □ 持出しブラケット _____ mm　品番：7AN-_____ _____ 個　商品色：YS・B1・B7・H2・S1・YW
- □ 片入隅＋持出しブラケットセット _____ mm　品番：7AN-_____ _____ 個　商品色：YS・B1・B7・H2・S1・YW
- □ 片入隅ブラケット _____ mm　品番：7AN-_____ _____ 個　商品色：YS・B1・B7・H2・S1・YW

特殊納まり用 選択部品ユニット　〈入数〉　（希望色に○をつけてください）

- □ 天井付けブラケット　品番：7AN-GG-V _____ 個　商品色：YS・B1・B7・H2・S1・YW
- □ 結束バンド　品番：7AN-K-V _____ 個　商品色：YK
- □ ボトムバー固定金具　品番：7AN-KA-2-V _____ 個　7AN-KA-3-V _____ 個　商品色：YS

追加フックユニット　〈入数〉　（希望色に○をつけてください）

- □ フック　品番：7AN-B-V _____ 個　商品色：B1・B7・H2・S1・YW
- □ 横長フック　品番：7AN-BY-V _____ 個　商品色：B1・B7・H2・S1・YW

厚壁用ねじセット　〈入数〉

- □ φ5x90コーチねじ　品番：AHY-BE3-10 _____ 本　商品色：DG・YS・YW

操作用フック棒

- □ 長さ(L)1,200mm　品番：K-13763-12000 _____ 本　商品色：YS

追加ブラケット

- □ 本体ブラケットセット _____ 個

外壁つぶれ防止部品

- □ 長さ(L)1,500mm　品番：AHY-BE2-15-1 _____ 個　商品色：YS

YS：シルバー色
B1：ブラウン色
B7：カームブラック色
H2：プラチナステン色
S1：ピュアシルバー色
YW：ホワイト色
DG：ダークグレイ色

備考

〈 ご記入の際はこのページをコピーしてご使用ください 〉

FAX送信先

“お見積り・ご注文” などのご依頼は、本カタログ配布先の「販売店・取扱店」へご連絡ください

ホームオーニングシリーズ

アウターシェード

価格表 [ライトタイプ生地]

	材質	カラー
本　体	アルミ形材	B1 ブラウン / B7 カームブラック / H2 プラチナステン / S1 ピュアシルバー / YW ホワイト
生　地	ポリプロピレン	CR クリーム / BE ベージュ / LG ライトグレイ

■ 発注例

□7AN-○○○○○-□-VA
（サイズ呼称）
商品色 B1 / B7 /H2 / S1 / YW　生地色 CR / BE / LG

＋ ブラケット

アウターシェード [ライトタイプ生地]：設計価格表（税別）

※表示価格には、組立費・取付費・運賃等は含まれておりません。

■ 本体（製品W＝サッシW+130） ※製品W寸法は1mm単位でカット可能です。（間口カット代は要別途）　（単位：円）

呼称高	サッシH	製品H	仕様	1枚仕様					
			呼称幅	060	074	083	119	133	150
			サッシ(W)	640mm	780mm	870mm	1,235mm	1,370mm	1,540mm
			製品W	770mm	910mm	1,000mm	1,365mm	1,500mm	1,670mm
			生地W	700mm	840mm	930mm	1,295mm	1,430mm	1,600mm
			本体色	B1・B7・H2・S1・YW					
			生地色	CR・BE・LG					
15	370、570、770、970、1,170、1,370、1,570mm	1,770 mm	記号	7AN-06015-□-VA	7AN-07415-□-VA	7AN-08315-□-VA	7AN-11915-□-VA	7AN-13315-□-VA	7AN-15015-□-VA
			価格	27,500	28,100	28,600	32,500	34,800	36,600
20	1,830、2,030mm	2,200 mm	記号	—	—	—	7AN-11920-□-VA	7AN-13320-□-VA	7AN-15020-□-VA
			価格	—	—	—	34,700	36,700	38,500
22	2,230mm	2,400 mm	記号	—	—	—	7AN-11922-□-VA	7AN-13322-□-VA	7AN-15022-□-VA
			価格	—	—	—	39,600	40,200	41,300
31	2,430mm	3,100 mm	記号	—	—	—	7AN-11931-□-VA	7AN-13331-□-VA	7AN-15031-□-VA
			価格	—	—	—	39,600	40,200	51,400

呼称高	サッシH	製品H	仕様	1枚仕様				2枚仕様	
			呼称幅	160	165	176	183	256	278
			サッシ(W)	1,640mm	1,690mm	1,800mm	1,870mm	2,600mm	2,820mm
			製品W	1,770mm	1,820mm	1,930mm	2,000mm	2,730mm	2,950mm
			生地W	1,700mm	1,750mm	1,860mm	1,930mm	1,294mm×2	1,404mm×2
			本体色	B1・B7・H2・S1・YW				B1・B7・H2・S1・YW	
			生地色	CR・BE・LG				CR・BE・LG	
15	370、570、770、970、1,170、1,370、1,570mm	1,770 mm	記号	7AN-16015-□-VA	7AN-16515-□-VA	7AN-17615-□-VA	7AN-18315-□-VA	7AN-25615-□-VA	—
			価格	37,300	37,600	38,700	39,400	76,500	—
20	1,830、2,030mm	2,200 mm	記号	7AN-16020-□-VA	7AN-16520-□-VA	7AN-17620-□-VA	7AN-18320-□-VA	7AN-25620-□-VA	7AN-27820-□-VA
			価格	39,500	40,000	41,200	42,000	83,400	84,100
22	2,230mm	2,400 mm	記号	7AN-16022-□-VA	7AN-16522-□-VA	7AN-17622-□-VA	7AN-18322-□-VA	7AN-25622-□-VA	7AN-27822-□-VA
			価格	41,800	42,300	43,500	44,200	83,400	84,100
31	2,430mm	3,100 mm	記号	7AN-16031-□-VA	7AN-16531-□-VA	7AN-17631-□-VA	7AN-18331-□-VA	7AN-25631-□-VA	7AN-27831-□-VA
			価格	52,800	52,800	54,400	55,300	97,100	97,500

※　　が発注寸法です。製品Wおよび製品Hからご希望のサイズをご確認の上、ご注文ください。
※製品W＝サッシW＋130mmが基本サイズです。製品W寸法のオーダー加工は1mm単位で対応可能です。（間口カット代は要別途）
※製品Hは、生地を全て引出したときの寸法です。生地を全て引き出して使用すると、強風などに生地があおられて、ボトムバーから外れる恐れがありますので、150mm程度巻取った状態でご使用ください。
※2枚仕様のボックスの取付けは両端の2カ所です。下部フックは4カ所の取付けとなります。 ※サイズオーダー等の場合は別途お見積り依頼をいただけますようよろしくお願いします。
※本体ユニットの中にフック1セット分を同梱しています。追加で中間などで止める際は、中間フックを別途お手配ください。

オプション価格表（税別）

※表示価格には、組立費・取付費・運賃等は含まれておりません。

■ 壁付け用 選択部品ユニット　（単位：円）

名称	出幅	入数	ユニット	
商品色			YS	B1・B7・H2・S1・YW
持出しブラケット	50 mm	2個	7AN-GA-A-2	
			1,600	1,800
		4個	7AN-GA-A-4	
			3,100	3,600
	130 mm	2個	7AN-GB-A-2	
			1,600	2,400
		4個	7AN-GB-A-4	
			3,100	4,700
		6個	7AN-GB-A-6	
			4,700	7,000
片入隅＋持出しブラケットセット	50 mm	1個	7AN-GA-B-1	
			2,000	3,600
		2個	7AN-GA-B-2	
			4,000	7,100
	130 mm	1個	7AN-GB-B-1	
			2,000	4,000
		2個	7AN-GB-B-2	
			4,000	8,000
片入隅ブラケット	—	2個	7AN-GA-C	
			3,600	5,700

※施工ねじは、本体同梱の木ねじをご使用ください。

■ 特殊納まり用 選択部品ユニット　（単位：円）

名称		入数	ユニット		
商品色			YS	YK	B1・B7・H2・S1・YW
本体用	天井付けブラケット	2個	7AN-GG- V		
			2,800	—	3,600
ボトムバー用	結束バンド	2個	7AN-K-V		
			—	2,100	—
	ボトムバー固定金具	2個	7AN-KA-2-V		
			5,100	—	—
		3個	7AN-KA-3-V		
			6,900	—	—

■ 追加フックユニット　（単位：円）

名称	入数	ユニット
商品色		B1・B7・H2・S1・YW
フック※	2個	7AN-B-V
		1,600
横長フック	2個	7AN-BY-V
		2,500

※中間フックとして使用する場合、必要に応じて、持出し、枠付けブラケットをお手配ください。

■ 厚壁用ねじセット（単位：円）

名称	入数	ユニット
商品色		DG・YS・YW
φ5×90 コーチねじ	10本	AHY-BE3-10
		2,300

※45mm ＜ 外壁厚 ≦ 56mm のとき、お手配ください。

■ 追加ブラケット　（単位：円）

名称	価格	内容
本体ブラケットセット	2,300	本体ブラケット（5K-16579）1ケ
		裏板（3K-11046）1ケ
		本体固定用タッピンネジ（ET-5010-SA）1本
		丸頭木ネジ（WR-5170D9-1）2本

※壁付け用ブラケットを追加する場合、お手配ください。

■ 操作用フック棒　（単位：円）

L(mm)	1,200
商品色	YS
記号	K-13763-12000
価格	1,700

アウターシェード本体には操作するプルコードを標準装備していますが、手の届かない所に取付ける際は、フック棒（K-13763）のほか、「特殊納まり用 選択部品セット」のボトムバー固定金具（7AN-KA-2-V）をお手配下さい。ボトムバー固定金具に入っている把手をボトムバーに取付け、フック棒にて上げ下げすることができます。

■ 外壁つぶれ防止部品（単位：円）

記号	YS
AHY-BE2-15-1	3,300

※外壁つぶれ防止部品はL=1,500です。必要長さに合わせて切断してご使用ください。取付箇所によって、足りない場合は手配ください。

積算・ご注文 依頼書　【アウターシェード [ライトタイプ生地]】

区　分		見積り		発注

※見積りをご希望の場合は、(A)(B)はご選択頂かなくても金額に影響はございません。

納入先	会社名		ご担当者様	
	電話番号		FAX番号	
	住所	（〒　　-　　）		

※施工も併せてご希望の場合は記入してください。

現場	現場名		現場住所	
	躯体構造		外壁仕上材	

①　本体色・製品サイズ・生地色・製品台数をご指定ください。　※記入例：B1 7AN-18322-LG-VA 2台

（A）〈本体色〉　〈サイズ呼称〉　（B）〈生地色〉　〈台数〉　※製品幅は1mm単位でカットが可能です。（間口カット代は別途料金）

_____ 7AN- _____ - _____ -VA _____ 台　希望間口(W)_____ mm

_____ 7AN- _____ - _____ -VA _____ 台　希望間口(W)_____ mm

_____ 7AN- _____ - _____ -VA _____ 台　希望間口(W)_____ mm

オプション ※別途料金※

壁付け用 選択部品セット　〈入数〉　（希望色に○をつけてください）

- □ 持出しブラケット _____ mm　品番：7AN-_____　_____ 個　商品色：YS・B1・B7・H2・S1・YW
- □ 片入隅＋持出しブラケットセット _____ mm　品番：7AN-_____　_____ 個　商品色：YS・B1・B7・H2・S1・YW
- □ 片入隅ブラケット _____ mm　品番：7AN-_____　_____ 個　商品色：YS・B1・B7・H2・S1・YW

特殊納まり用 選択部品ユニット　〈入数〉　（希望色に○をつけてください）

- □ 天井付けブラケット　品番：7AN-GG-V　_____ 個　商品色：YS・B1・B7・H2・S1・YW
- □ 結束バンド　品番：7AN-K-V　_____ 個　商品色：YK
- □ ボトムバー固定金具　品番：7AN-KA-2-V　_____ 個　7AN-KA-3-V　_____ 個　商品色：YS

追加フックユニット　〈入数〉　（希望色に○をつけてください）

- □ フック　品番：7AN-B-V　_____ 個　商品色：B1・B7・H2・S1・YW
- □ 横長フック　品番：7AN-BY-V　_____ 個　商品色：B1・B7・H2・S1・YW

厚壁用ねじセット　〈入数〉

- □ φ5x90コーチねじ　品番：AHY-BE3-10　_____ 本　商品色：DG・YS・YW

操作用フック棒

- □ 長さ(L)1,200mm　品番：K-13763-12000　_____ 本　商品色：YS

追加ブラケット

- □ 本体ブラケットセット　_____ 個

外壁つぶれ防止部品

- □ 長さ(L)1,500mm　品番：AHY-BE2-15-1　_____ 個　商品色：YS

YS：シルバー色
B1：ブラウン色
B7：カームブラック色
H2：プラチナステン色
S1：ピュアシルバー色
YW：ホワイト色
DG：ダークグレイ色

備考

〈 ご記入の際はこのページをコピーしてご使用ください 〉

FAX送信先

“お見積り・ご注文” などのご依頼は、本カタログ配布先の「販売店・取扱店」へご連絡ください

外部日射遮蔽で暑熱環境を改善。選べるフレーム＆スクリーンカラー、シェード＋オーニングで広がる快適空間。

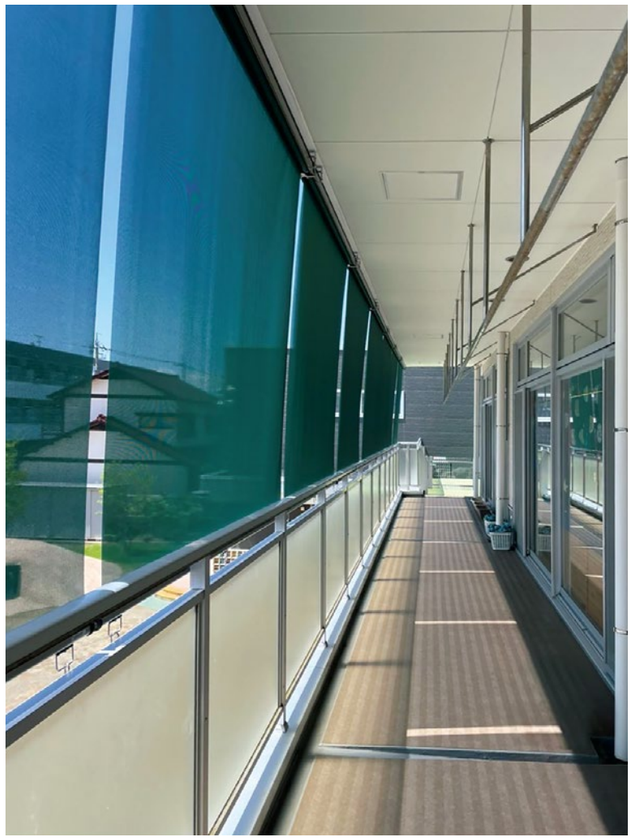

■２F：日よけシェード【防炎生地仕様】〈GR：グリーン〉

■ＩF：ニュースーパーマキシム・スタンダードタイプ

■ＩF：アウターシェード〈GJ：グレージュ〉

■ＩF：アウターシェード〈RN：オレンジ〉　■２F：エルパティオ・プラス

日よけシェード【防炎生地仕様】

フレームカラー

- H2〈プラチナステン〉
- YW〈ホワイト〉
- B7〈カームブラック〉

スクリーンカラー

- GR〈グリーン〉
- BR〈ブラウン〉
- CR〈クリーム〉
- BE〈ベージュ〉

アウターシェード【スタンダードタイプ生地】【ライトタイプ生地】

フレームカラー

- B1〈ブラウン〉
- B7〈カームブラック〉
- H2〈プラチナステン〉
- S1〈ピュアシルバー〉
- YW〈ホワイト〉

スクリーンカラー

- RN〈オレンジ〉
- GJ〈グレージュ〉
- BL〈ブルー〉
- YS〈グレイ〉
- BR〈ブラウン〉
- GR〈グリーン〉
- CR〈クリーム〉
- BE〈ベージュ〉
- LG〈ライトグレイ〉